PTPS03W

Sensore sole-vento per tende da sole
Manuale di installazione e uso

1. ISTRUZIONI D'USO

AVVERTENZE E PRECAUZIONI GENERALI DI SICUREZZA

⚠ **Attenzione: Importanti istruzioni di sicurezza.**
⚠ Questo manuale contiene informazioni importanti per la sicurezza delle persone. Un'errata installazione o un uso improprio possono recare gravi danni alle persone e
⚠ agli oggetti. Leggere attentamente ed integralmente queste istruzioni. **Prestare particolare attenzione alle sezioni contrassegnate dal simbolo** ⚠
Conservare questo manuale in un luogo sicuro e riparato per riferimenti futuri.
⚠ **Prima di effettuare qualsiasi tipo di intervento sull'impianto, scollegare sempre l'alimentazione elettrica.**
Verificare che l'impianto di terra sia realizzato a regola d'arte e collegarvi sempre l'automazione.

L'allacciamento finale alla rete elettrica, il collaudo e la messa in servizio dell'automazione devono pertanto essere effettuati da personale esperto e qualificato, che dovrà effettuare la relativa analisi dei rischi e verificare la conformità del sistema automatizzato a quanto previsto oggi, normative e regolamenti vigenti. Questo prodotto è stato progettato e costruito esclusivamente per la destinazione d'uso indicata. Qualsiasi altro utilizzo da quello descritto potrebbe pregiudicare l'integrità e la sicurezza del prodotto ed è pertanto da ritenersi vietato.

Tenere fuori dalla portata dei bambini radiotrasmettitori o qualsiasi altro dispositivo di comando per evitare che l'automazione venga azionata involontariamente.
Per la manutenzione utilizzare esclusivamente parti di ricambio originali Proteco. Non eseguire alcuna modifica sui componenti del sistema di automazione. Proteco srl declina ogni responsabilità in caso di installazione non corretta, di utilizzo di componenti aggiuntivi o di parti di ricambio non prodotti da Proteco srl.

2. CARATTERISTICHE TECNICHE

Alimentazione	solare + batteria Litio 3.7V, 180mAh	Frequenza	433.92 MHz
Assorbimento	<=12mA	Temperatura d'esercizio	-20 C° < +60 C°
Codice radio	rolling code	Classe d'isolamento	IP44

3. DESCRIZIONE

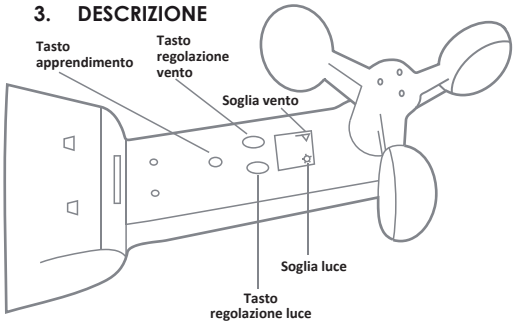

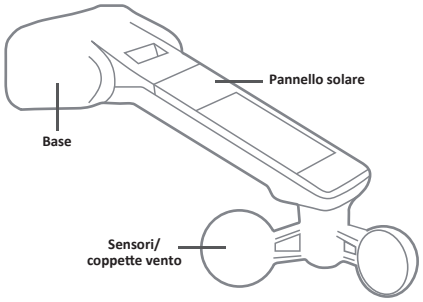

4. DIMENSIONI

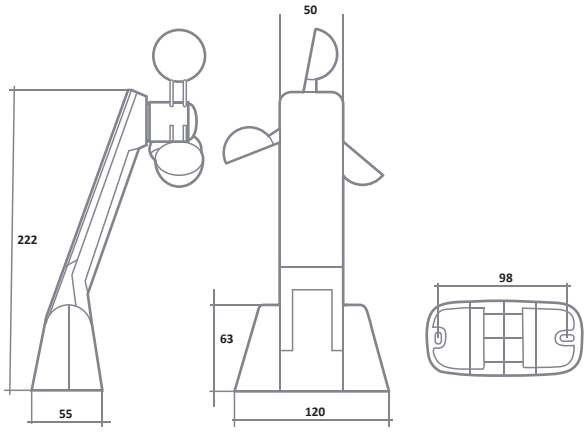

5. INSTALLAZIONE

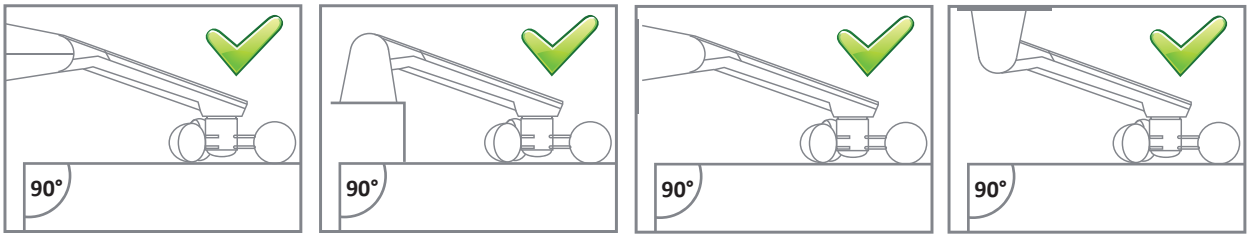

Affinchè il sistema funzioni in modo corretto, il dispositivo andrà installato in una zona al riparo vicino alla tenda da sole, dove sia possibile monitorare l'intensità della luce e la velocità del vento. Assicurarsi che non ci siano altri dispositivi della stessa frequenza (433,92MHz) nelle vicinanze in modo da non generare interferenze. Utilizzare il materiale e la viteria da noi fornita per l'installazione, prestando particolare attenzione al posizionamento (vedi immagine) per non invalidare i valori relativi alla velocità del vento.

6. APPRENDIMENTO CODICE RADIO

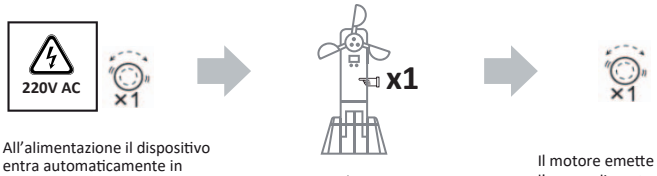

All'alimentazione il dispositivo entra automaticamente in modalità di apprendimento e il motore emette una vibrazione

Premere brevemente il tasto di apprendimento

Il motore emette una vibrazione, l'apprendimento del codice è andato a buon fine

7. SETTAGGIO SOGLIA VENTO

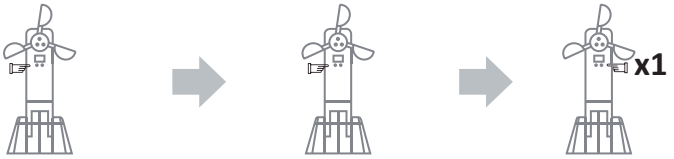

Tenere premuto per 2 secondi il tasto regolazione vento, i numeri sulla sinistra dello schermo LCD lampeggiano

Premendo brevemente il tasto di regolazione vento appare una numerazione da 0 a 5 ad indicare le soglie

Selezionare la soglia in base alla velocità del vento (vedi tabella a lato), premere una volta il pulsante destro per confermare. I numeri smettono di lampeggiare e il settaggio è andato a buon fine

Corrispondenza soglia vento - velocita'vento in tempo reale

Soglia vento	Velocità del vento
0	Misurazione OFF
1	10Km/h
2	15Km/h
3	20Km/h
4	30Km/h
5	>40Km/h

8. SETTAGGIO SOGLIA LUCE

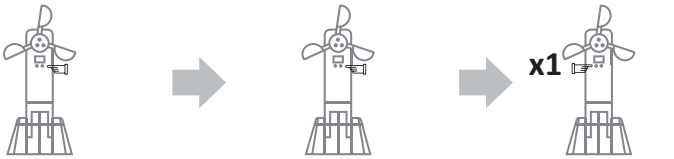

Tenere premuto per 2 secondi il tasto regolazione luce, i numeri sulla destra dello schermo LCD lampeggiano

Premendo brevemente il tasto di regolazione luce appare una numerazione da 0 a 9 ad indicare le soglie

Selezionare la soglia in base all'intensità della luce (vedi tabella a lato), premere una volta il pulsante sinistro per confermare. I numeri smettono di lampeggiare e il settaggio è andato a buon fine

Corrispondenza soglia luce - intensità luce in tempo reale

Soglia luce	Intensità luce	Soglia luce	Intensità luce
0	Misurazione OFF	5	40000Lux
1	2000Lux	6	60000Lux
2	5000Lux	7	70000Lux
3	10000Lux	8	80000Lux
4	20000Lux	9	90000Lux

9. VERIFICA MODALITA' VENTO

Quando il sensore sta misurando in tempo reale la velocità del vento, questa velocità deve figurare sul display LCD.
Per esempio, la figura "1.0" rappresenta una velocità reale di 10Km/h esterna.

A display acceso premere brevemente il pulsante di sinistra 4 volte

Il punto centrale lampeggia

Premere brevemente il pulsante destro una volta

In evidenza la velocità reale di 10Km/h esterna, impostare il numero 1 della tabella 1 (par.6)

10. VERIFICA MODALITA' LUCE

Quando il sensore sta misurando in tempo reale l'intensità della luce, deve apparire l'intensità reale misurata sul display LCD.
Per esempio, la figura "10" rappresenta un'intensità reale di 10000Lux

A display acceso premere brevemente il pulsante di destra 4 volte

Il punto centrale lampeggia

Premere brevemente il pulsante sinistro una volta

L'intensità corrisponde a 10000Lux, impostare il numero 3 della tabella 2 (par.7)

NB. Se il display indica "00" l'intensità luminosa è <1000Lux, se appare "99", l'intensità sarà superiore ai 100000Lux.
Dopo 3 minuti di inattività, il display torna in stand-by.

11. FUNZIONAMENTO

1 FUNZIONE VENTO: PROTEZIONE VENTO INTENSO

Se la velocità del vento supera per 6 secondi consecutivi il valore di soglia definito, un ordine di chiusura viene impartito al motore e la tenda si chiude immediatamente

Fintanto che i valori di velocità misurati sono più alti della soglia definita, non è possibile aprire la tenda in alcun modo (controllo manuale, telecomando e sensore disabilitati)

Se l'intensità del vento scende per 30 secondi sotto il valore di soglia, il sensore invia al motore il segnale di apertura, possibile tramite telecomando o tramite il sensore stesso

2 FUNZIONE SOLE

Se l'intensità luminosa supera per 10 minuti consecutivi il valore di soglia definito, un ordine di apertura viene impartito al motore e la tenda si apre immediatamente

Se l'intensità luminosa diminuisce per 10 minuti consecutivi sotto il valore di soglia definito, un ordine di chiusura viene impartito al motore e la tenda si chiude immediatamente

12. DICHIARAZIONE DI CONFORMITA'

PROTECO Srl dichiara che il sensore PTPS03W, è conforme ai requisiti essenziali previsti dalla Direttiva RED 2014/53/CE per l'uso destinato e dalla direttiva LVD 2014/35/CE.

Castagnito, 3 ottobre 2016

Marco Gallo
Amministratore Delegato