Q60S/R

CENTRALE DI COMANDO PER CANCELLO SCORREVOLE 230V

MODULO RX ESTERNO

E' POSSIBILE POSIZIONARE IL MODULO RX ALL'INTERNO DEL LAMPEGGIATORE PER AUMENTARNE ULTERIORMENTE LA PORTATA

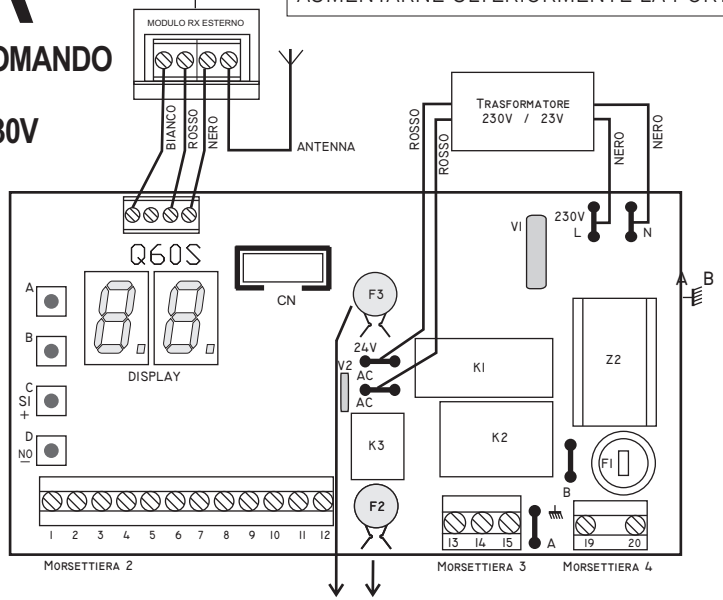

COMPONENTI SCHEDA

A	TASTO SELEZIONE MENÙ
B	TASTO SELEZIONE SOTTOMENÙ
C	TASTO SELEZIONE CONFERMA / INCREMENTO
D	TASTO SELEZIONE CANCELLAZIONE / DECREMENTO
F1	FUSIBILE DI LINEA 230 VAC 5A
F2	FUSIBILE 24 V 0,6 A AUTORIPRISTINABILE
F3	FUSIBILE 24 V 1,6 A AUTORIPRISTINABILE
DISPLAY	DISPLAY A 7 SEGMENTI
M1	MORSETTIERA PER RADIO O ANTENNA
M2	MORSETTIERA COMANDI E SICUREZZE
M3	MORSETTIERA MOTORE
M4	MORSETTIERA ALIMENTAZIONE
A B	MORSETTIERE DI TERRA
MR	MODULO RADIO
CN	CONNETTORE NON ATTIVO
Z2	FILTRO
K1/ K2	RELÉ MOTORE
K3	RELÉ LAMPEGGIATORE
VI	VARISTORE PRIMARIO
V2	VARISTORE SECONDARIO

Proteco S.r.l. Via Neive, 77
12050 Castagnito (CN) ITALY
Tel. +39 0173 210111 - Fax +39 0173 210199
mygateautomation.com

PARAMETRI

VARIAZIONE PARAMETRI

Ad ogni pressione del pulsante **A**, si accede ad un menù.
Il pulsante **B** permette di scegliere il sottomenù desiderato.
Per variare i parametri preimpostati dei sottomenù, usare i tasti **C** e **D** nel seguente modo:

C Conferma o inserisce il parametro selezionato; aumenta ad ogni impulso il valore del parametro selezionato;

D Annulla o disinserisce il parametro selezionato; diminuisce ad ogni impulso il valore del parametro selezionato.

Quando si sono variati uno o più parametri con i pulsanti **C** e **D**, è necessario memorizzare le variazioni nel seguente modo: accedere alla funzione "***Salva Parametri***" SU (l'ultima del menù PA) e confermare premendo il pulsante **C.**

FUSIBILE RIPRISTINABILE
IMPORTANTE: DOPO UN EVENTUALE CORTO CIRCUITO TEMPORANEO SI RIPRISTINA AUTOMATICAMENTE DOPO ALCUNI SECONDI.

NEL CASO DI UN'EVENTUALE CORTO CIRCUITO PERMANENTE È NECESSARIO TOGLIERE L'ALIMENTAZIONE; ESTRARRE LA MORSETTIERA 2, ATTENDERE ALCUNI SECONDI PRIMA DI RIPRISTINARE L'ALIMENTAZIONE.
IL FUSIBILE SI RIPRISTINA AUTOMATICAMENTE.
PRIMA DI INSERIRE LA MORSETTIERA 2 INDIVIDUARE ED ELIMINARE IL CORTO CIRCUITO

TASTO A → SELEZIONA MENÙ
TASTO B → SELEZIONA SOTTOMENÙ
TASTO C → AUMENTA IL TEMPO INSERISCE FUNZIONE
TASTO D → DIMINUISCE IL TEMPO DISINSERISCE FUNZIONE

DISPLAY

SEGNALAZIONI DISPLAY

- AP In fase di APERTURA
- CH In fase di CHIUSURA
- tP In fase di PAUSA

TASTO A ↓ — — **STAND BY**

TASTO A ↓ PA **PARAMETRI**

TASTO A ↓ rA **RADIO**

TASTO A ↓ dE **DEFAULT**

TASTO A ↓ AS **PROGRAMMAZIONE SEQUENZIALE**

CODICE	FUNZIONI
rc	VISUALIZZA CODICI
tc	ACQUISIZIONE NUOVO TELECOMANDO
CP	ACQUISIZIONE TELECOMANDO CON FUNZIONE DI STOP
Pd	ACQUISIZIONE TELECOMANDO CON FUNZIONE DI PEDONALE
rC	CANCELLAZIONE TUTTI I CODICI CONTEMPORANEAMENTE

CODICE	FUNZIONI
IM	I MOTORE

CODICE	FUNZIONI
rP	RIPRISTINO FUNZIONI E TEMPI INIZIALI

CONFERMARE TENENDO PREMUTO IL TASTO C.

CODICE	TEMPI	VALORI
M1	TEMPO LAVORO MOTORE 0 → 99	21
F1	FORZA MOTORE 8 → 19	14
Fr	FORZA DEL MOTORE IN RALLENTAMENTO 10 → 19	19
r1	TEMPO RALLENTAMENTO MOTORE 0 → (M1 - 2")	6
tP	TEMPO CHIUSURA AUTOMATICA 0 → 99	3
Pd	TEMPO DI APERTURA PEDONALE 0 → (M1 - r1)	7
Fn	FINECORSA MAGNETICI	NO

FUNZIONI	FUNZIONI PRE-IMPOSTATE
SU — SALVA PARAMETRI: SI = (TASTO C) SALVA TUTTE LE VARIAZIONI EFFETTUATE	
P9 — SOFT START (PARTENZA LENTA)	SI
P8 — TEST FOTOCELLULE	SI
P7 — TEST MOTORI	SI
P6 — RALLENTAMENTO	SI
P4 — PRELAMPEGGIO	NO
P3 — RICHIUSURA AUTOMATICA PASSO/PASSO	SI
P2 — CONDOMINIALE	NO

PROGRAMMAZIONE RADIO rA

IMPORTANTE: PRIMA DI ESEGUIRE LA PROGRAMMAZIONE DELLA RICEVENTE RADIO, PROCEDERE ALLA CANCELLAZIONE DI TUTTI CODICI IN MEMORIA UTILIZZANDO IL PARAMETRO rC. (Inseriti in fase di collaudo)

NEL CASO SI UTILIZZINO TELECOMANDI CON DIP-SWITCH SPOSTARE I DIECI MICROINTERRUTTORI (all'interno del telecomando) CREANDO UN NUOVO CODICE PERSONALE.
(evitare di mettere tutti i Dip-switch in posizione OFF o in pozione ON.)

SE SI UTILIZZANO TELECOMANDI A CODICE RAMDON QUESTA OPERAZIONE NON È NECESSARIA PERCHÉ OGNI TELECOMANDO HA GIÀ UN SUO CODICE INSERITO IN MANIERA CASUALE.

r = **VISUALIZZA CODICI**
Visualizza la scansione dei codici memorizzati da 1 a 50
CANCELLAZIONE SINGOLO CODICE RADIO
Durante la scansione premere il tasto **D** quando compare il numero del codice che si vuole cancellare.

tc **ACQUISIZIONE NUOVO TELECOMANDO**
- Premere il tasto **A** più volte fino a quando compare sul **DISPLAY** la scritta rA
- Premere il tasto **B** fino ad arrivare alla scritta tc
- Inviare un impulso con il telecomando e tenere premuto il tasto.
- Sul Display si accende un puntino rosso per la conferma di un codice in trasmissione.
- Contemporaneamente premere il tasto **C** per confermare la memorizzazione.

CP **ACQUISIZIONE TELECOMANDO CON FUNZIONE DI STOP**
Premere il tasto **A** più volte fino a quando compare sul **DISPLAY** la scritta rA
- Premere il tasto **B** fino ad arrivare alla scritta CP
- Inviare un impulso con il telecomando e tenere premuto il tasto.
- Contemporaneamente premere il tasto **C** per confermare la memorizzazione.

Pd **ACQUISIZIONE TELECOMANDO CON FUNZIONE PEDONALE**
Premere il tasto **A** più volte fino a quando compare sul **DISPLAY** la scritta rA
- Premere il tasto **B** fino ad arrivare alla scritta Pd
- Inviare un impulso con il telecomando e tenere premuto il tasto.
- Contemporaneamente premere il tasto **C** per confermare la memorizzazione.

rC **CANCELLAZIONE DI TUTTI I CODICI CONTEMPORANEAMENTE**
Premere il tasto **A** più volte fino a quando compare sul **DISPLAY** la scritta rA
- Premere il tasto **B** fino ad arrivare alla scritta rC
- Tenere premuto il tasto **D** fino a quando compare r =

(Si sono cancellati tutti i codici in memoria).

PROGRAMMAZIONE PARAMETRI CENTRALE PA

ATTENZIONE:
PRIMA DI INIZIARE LA PROGRAMMAZIONE DELLA CENTRALE VERIFICARE IL TIPO DI **FINECORSA** POSIZIONATI SUL MOTORIDUTTORE.
LA CENTRALE È IMPOSTATA PER IL FUNZIONAMENTO CON FINECORSA ELETTROMECCANICI . Fn → NO
SE IL MOTORIDUTTORE È DOTATO DI **FINECORSA MAGNETICI**
INSERIRE IL PARAMETRO : Fn → SI

Metodo **1** = **STANDARD**
Metodo **2** = **SEQUENZIALE**

Attenzione:
1 Verificare che i collegamenti al ***Motore*** siano come da schema.
2 Verificare che i collegamenti delle ***sicurezze*** siano come da schema
NB: *Se non si utilizza la **fotocellula in chiusura** effettuare un ponticello fra 3-9.*
*Se non si utilizza la **costa di sicurezza in apertura** effettuare un ponticello fra 4-9.*
3 Verificare che i collegamenti dei *Comandi* siano come da schema.
NB: *Se non si utilizza provvisoriamente il comando di **STOP** effettuare un ponticello fra 2-8.*
4 Portare il cancello in posizione di **CHIUSO**.
5 Alimentare la centrale.

PROGRAMMAZIONE STANDARD (*Metodo 1)*

a) Inviare un impulso di **START** *(morsetto1 e morsetto 8)*
Dopo circa 240 cm di corsa in Apertura inizierà il **RALLENTAMENTO**.
(poiché la centrale è pre-programmata per un'apertura di mt 2,50)
Si fermerà in **SOSTA** per 3 secondi e poi ripartirà con la manovra di **CHIUSURA**.
Tutto ciò a confermare il corretto collegamento della centrale.

b) Dare ulteriore impulso di **START** per verificare quali sono i tempi e le funzioni che non sono idonee all'impianto, ed annotarle.

c) Entrare in programmazione utilizzando i tasti **A** e **B** per arrivare sul parametro desiderato**.**

d) Utilizzare i tasti **C** e **D** per variare o confermare ogni singolo parametro.

e) **IMPORTANTE:** Salvare le modifiche effettuate selezionando il parametro SU premendo il tasto **C**.

Esempio :
Aumentare il tempo di lavoro del Motore di 5 secondi

A centrale alimentata verificare che il Display indichi: → - -
Premere il tasto **A** — compare la scritta → PA
Premere ripetutamente il tasto **B** — quando compare la scritta → M1
Attendere un attimo — quando compare la scritta → 21
Premere per 5 volte il tasto **C** — compare la scritta → 26
Premere ripetutamente il tasto **B** — quando compare la scritta → SU
Premere il tasto **C** per alcuni secondi — compare la scritta → - -
Il tempo di lavoro del **Motore** è stato aumentato da 21 a 26 secondi.

PROGRAMMAZIONE SEQUENZIALE (*Metodo 2)*

Programmazione SEQUENZIALE CANCELLO SCORREVOLE

a) Premere il tasto **A** più volte per arrivare a selezionare il parametro AS .

b) Premere il tasto **B** e selezionare IN .

c) Dare un impulso di **START**; il cancello **APRE** e sul display compare M1 .

d) Quando il cancello ha effettuato circa il 90% della manovra inviare un impulso di **START**; sul display compare r1 e inizia il **RALLENTAMENTO**.

e) Al raggiungimento della manovra completa di apertura (**FINECORSA APERTURA**) sul display compare tP **,** la centrale ha memorizzato i **TEMPI DI APERTURA** e **RALLENTAMENTO** e inizia a contare il **TEMPO DI PAUSA**.

f) Al raggiungimento del **TEMPO DI PAUSA** desiderato inviare un'altro impulso di **START**.
La centrale ha memorizzato il **TEMPO DI PAUSA** e il cancello inizia la **MANOVRA DI CHIUSURA**.

g) Lasciare completare la manovra fino al raggiungimento della chiusura totale del cancello (**FINECORSA CHIUSURA**).
A questo punto la centrale esce automaticamente dalla programmazione e tutti i parametri impostati sono stati salvati.

ANOMALIE

EF	Errore test fotocellule	FA	Finecorsa in apertura	M1	Test motore
tA	Fotocellula o Costa di sicurezza in apertura	FC	Finecorsa in chiusura		
tC	Fotocellula in chiusura	PE	Start pedonale		
FH	Fotocellula in apertura Fotocellula in chiusura	Go	Start		
St	Stop	-.-	Codice radio in trasmissione continua		

FUNZIONI SPECIALI

P3 **= SI = CHIUSURA AUTOMATICA INSERITA**
- Un impulso di Start durante l'apertura ferma l'anta. (Resta ferma fino a nuovo impulso)
- Un impulso di Start durante la chiusura inverte la manovra
Se non si desidera che l' impulso di start in apertura blocchi il cancello si deve inserire il condominiale (funzione P2 su SI)

= NO = PASSO/PASSO INSERITO
- Un impulso **APRE** - Un impulso **BLOCCA** - Un impulso **CHIUDE**

P2 **= SI = CONDOMINIALE INSERITO**
La centrale non accetta comandi durante la fase di apertura

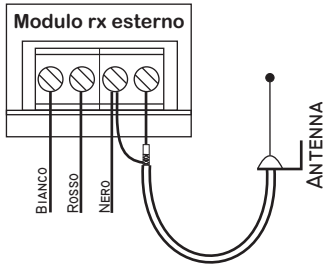

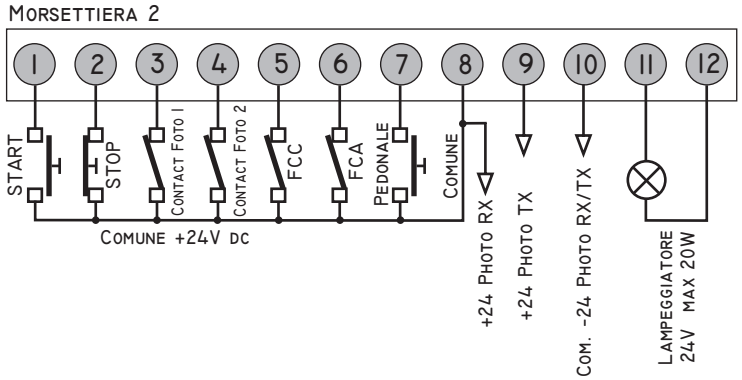

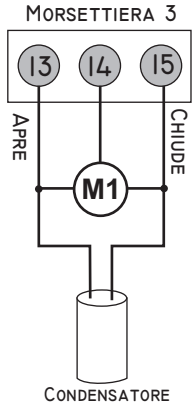

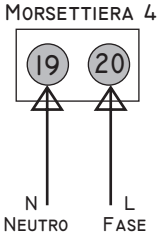

COLLEGAMENTI MORSETTIERE

Tutti i collegamenti devono essere effettuati in assenza di alimentazione elettrica.

COLLEGAMENTI MORSETTIERA DI TERRA

Collegare il cavo Giallo/Verde dei motore ai Faston di terra **A**.
Collegare il cavo Giallo/Verde di rete al Faston di terra **B** .

COLLEGAMENTI MORSETTIERA 2

1-8	**Comando di Start** normalmente aperto (NA) per collegamento pulsante, selettore chiave, radio e **OROLOGIO (Timer)**. Il comando di Start avvia il ciclo operativo programmato.
2-8	**Comando di Stop** normalmente chiuso (NC). Pulsante di emergenza. **Quando viene premuto, il cancello si ferma immediatamente**. In apertura: Riarmando al 1° impulso fa chiusura. Pausa: Riarmando al 1° impulso fa chiusura. In chiusura: Riarmando al 1° impulso fa apertura. **Se provvisoriamente non è stato utilizzato il contatto di Stop ponticellare il morsetto 2 con il morsetto 8.**
3-8	**Ingresso fotocellula di sicurezza in chiusura.** **Ingresso coste più fotocellula di sicurezza in chiusura.** **Ingresso di più fotocellule di sicurezza in chiusura.** I contatti dei ricevitori devono essere collegati in serie. Normalmente chiuso (NC). In apertura: Non agisce. In chiusura: Arresta la corsa fa pausa di 2 sec. e riparte in apertura. **Se provvisoriamente non sono stati utilizzati i contatti delle fotocellule ponticellare il morsetto 3 con il morsetto 9.**
3-9	**Ingresso per sole coste di sicurezza in chiusura.** I contatti devono essere collegati in serie se si ha più di una costa. Normalmente chiuso (NC). In apertura: Non agisce. In chiusura: Arresta la corsa fa pausa di 2 sec. e riparte in apertura.
4-8	**Ingresso fotocellula di sicurezza in apertura per scorrevole.** Normalmente chiuso (NC) In apertura: arresta ed inverte la marcia per 3 sec. In chiusura: non interviene Se si inseriscono anche delle coste i contatti devono essere collegati in serie con quelli della fotocellula. **Se provvisoriamente non sono stati utilizzati i contatti delle fotocellule ponticellare il morsetto 4 con il morsetto 9.**
4-9	**Ingresso di sole coste di sicurezza in apertura per scorrevole.** Normalmente chiuso (NC) In apertura: arresta ed inverte la marcia per 3 sec. In chiusura: non interviene Se si inseriscono più coste i contatti devono essere collegati in serie.
5-8	**Ingresso finecorsa in chiusura**
6-8	**Ingresso finecorsa in apertura**
7-8	**Ingresso di Start Pedonale.** Normalmente aperto (NA). Apre per tempo impostato nel parametro Pd
8-10	**Uscita alimentazione per ricevitore fotocellula.** **Uscita alimentazione per ulteriori accessori 24 V dc.** Con tutti gli accessori Standard inseriti sono ancora disponibili 100 mA per alimentazione ulteriori accessori.
9-10	**Uscita alimentazione trasmettitore fotocellula.**
11-12	**Uscita intermittente per lampeggiatore .** 24 V 20 W max

COLLEGAMENTI MORSETTIERA 3

13-14-15	**Uscita motore M1** Il motore è predisposto per il montaggio sul lato destro del cancello (guardando dall'interno). Nel caso sia montato sul lato sinistro occorre invertire il filo 13 con il 15 del motore ed il filo 5 con il 6 con finecorsa **ELETTROMECCANICI**. Se il motoriduttore è dotato di **finecorsa MAGNETICI** invertire solo i fili 13 con il 15 del motore e lasciare invariati i collegamenti dei finecorsa. **TASSATIVO INVERTIRE I SUPPORTI DEI MAGNETI** Condensatore tra i morsetti 13 e 15.

COLLEGAMENTI MORSETTIERA 4

19-20	Ingresso alimentazione rete 230-240 Vac - 50/60 Hz. (19=Neutro - 20=Fase)

MODALITÀ OPERATIVE DI CABLAGGIO E PROGRAMMAZIONE CENTRALE Q60S

1 COMANDO DI START

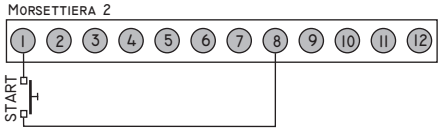

2 COMANDO DI START PEDONALE

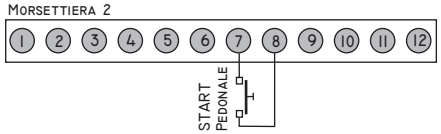

3 COMANDO DI START PERMANENTE CON OROLOGIO

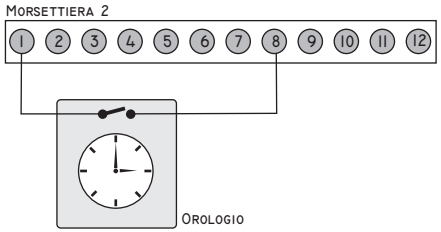

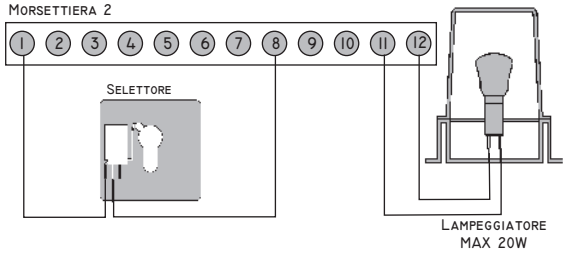

4 PULSANTE DI EMERGENZA CONTATTO DI STOP

N.B.: Se provvisoriamente non è stato utilizzato il contatto di STOP ponticellare il morsetti **2 - 8**.

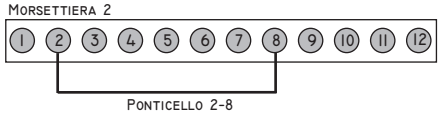

5 COLLEGAMENTO MOTORE E FINECORSA ELETTROMECCANICI

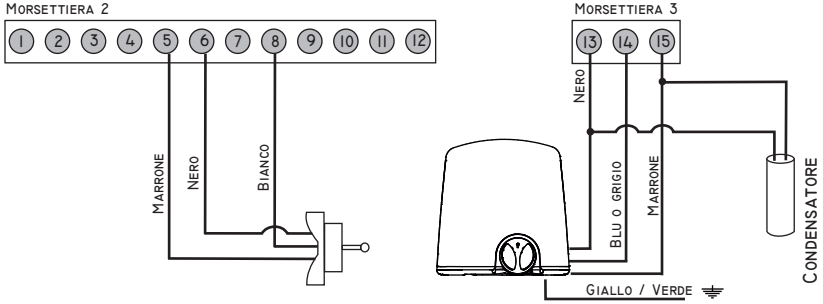

SE IL MOTORE È POSIZIONATO SUL LATO SINISTRO DEL CANCELLO (guardando dall'interno)
INVERTIRE I FILI DEL MOTORE 13 CON IL 15 E IL FILO 5 CON IL 6

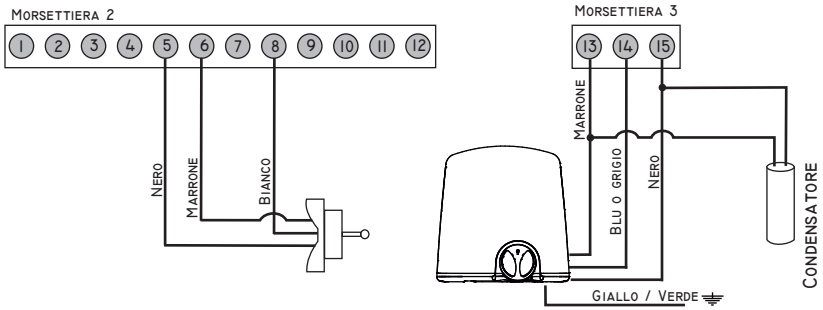

COLLEGAMENTO MOTORE E FINECORSA PER SBARRA

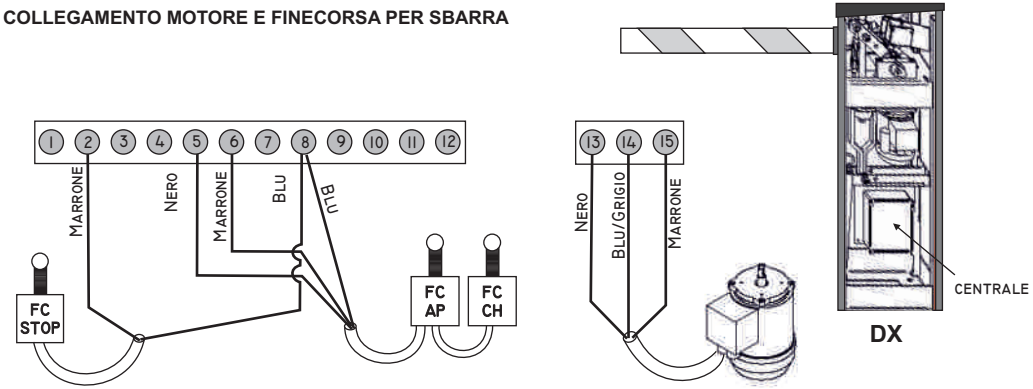

N.B.: PER TRASFORMARE LA SBARRA DA DX A SX CONSULTARE LE ISTRUZIONI DI MONTAGGIO.

6 COLLEGAMENTO FOTOCELLULA IN CHIUSURA

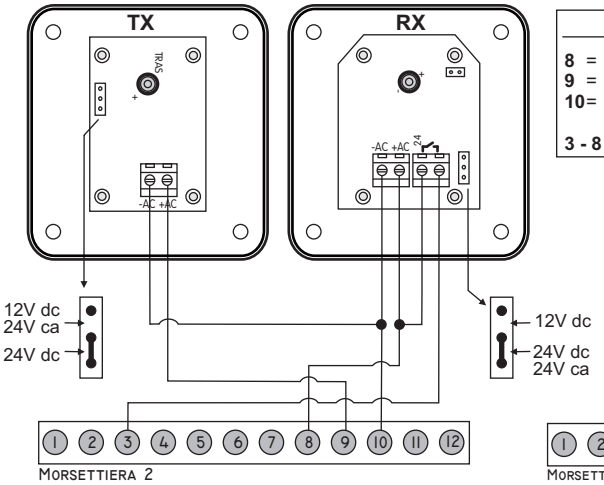

COLLEGAMENTI FOTOCELLULE

8 = Alimentazione + PHOTO RX
9 = Alimentazione + PHOTO TX
10= Alimentazione - COMUNE PHOTO TX/RX

3 - 8 = Contatto Fotocellula

3 - 9: Se la fotocellula in chiusura non è stata provvisoriamente installata fare il ponticello fra i morsetti **3 e 9.**

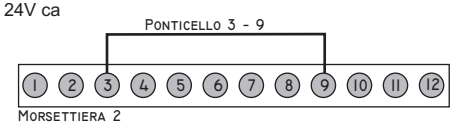

COLLEGAMENTO FOTOCELLULA IN APERTURA

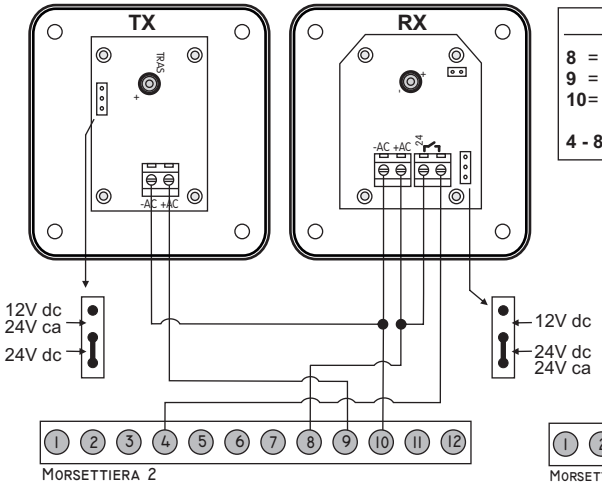

COLLEGAMENTI FOTOCELLULE

8 = Alimentazione + PHOTO RX
9 = Alimentazione + PHOTO TX
10= Alimentazione - COMUNE PHOTO TX/RX

4 - 8 = Contatto Fotocellula
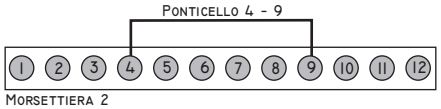
4 - 9: Se la fotocellula in apertura non è stata provvisoriamente installata fare il ponticello fra i morsetti **4 e 9**.